LÜSQTOFF

THINKING ABOUT FUTURE

PRODUCTO CON GARANTIA ARGENTINA

MANUAL DE USUARIO

SM250-1500
SIERRA DE MESA

2 AÑOS GARANTÍA

C A L I D A D D E S D E E L O R I G E N

WWW.LUSQTOFF.COM.AR

INTRODUCCIÓN

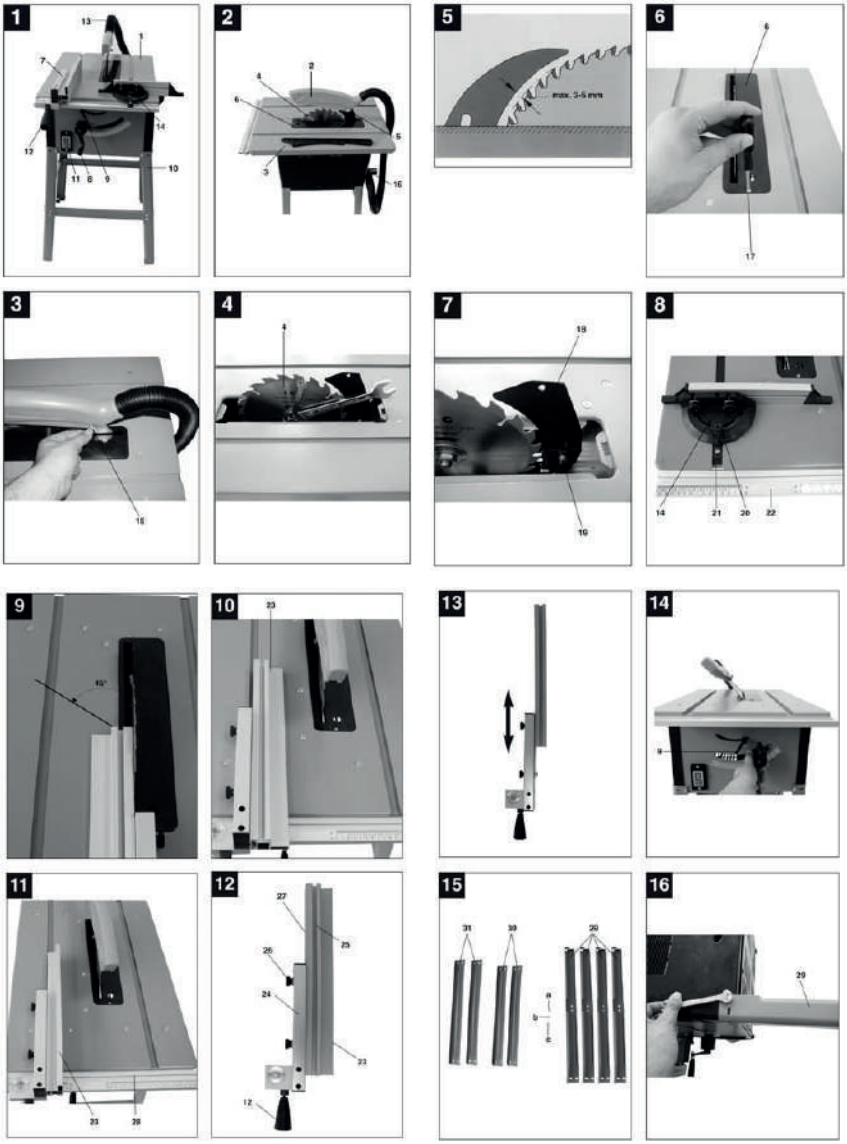

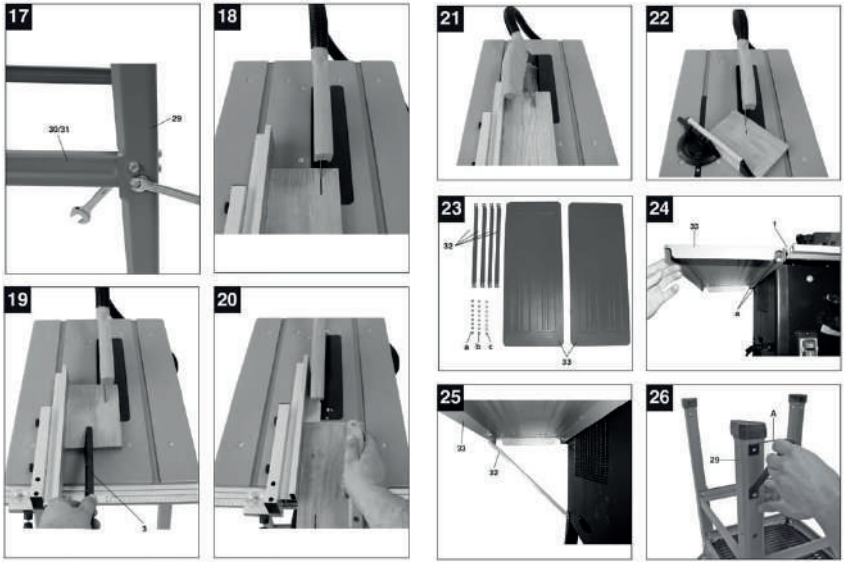

1. DISEÑO. (FIGURA 1/2)

1 Mesa de trabajo

2 Protector de la sierra

3 Accesorio para empujar las piezas

4 Hoja Sierra Circular

5 Divisor y soporte del protector

6 Tapa guia hoja circular

7 Guia de Corte paralelo

8 Manija de altura e inclinacion de la hoja

9 Manija de bloque y desbloqueo

10 Base

11 Interruptor ON/ OFF

12 Palanca de bloqueo de la guia

13 Manguera extractor

14 Guia de corte tipo Escuadra

15 Tornillo con tuerca mariposa

16 Adaptador para el extractor

2.ARTÍCULOS SUMINISTRADOS

- Circulardemesa
- Hojacircular
- Guiadecorteparalelo
- GuiadecorteTipoEscuadra
- Accesoriodeempuje

USO APROPIADO

La sierra circular de mesa está diseñada para cortes normales y cortes transversales (sólo con el tope cruzado) de todos los tipos de madera proporciónados con el tamaño de la máquina.
La máquina no se debe utilizar para cortar cualquier tipo de madera redonda.
La máquina se debe utilizar sólo para el propósito prescrito.
Cualquier otro uso se considera una causa de uso indebido.
El fabricante o representante NO se hará responsable de los daños y / o lesiones de cualquier tipo que resulten por el dicho uso.
La máquina se debe utilizar sólo con hojas de sierra adecuadas (hojas de sierra hechas de HM o CV). Está prohibido el uso de cualquier tipo de hojas de sierra HSS y de la ruedas de corte. Para utilizar correctamente la máquina, también se deben observar las normas de seguridad las instrucciones de montajeylas instruccionesdeserviciodeeste manual. Todas las personas que utilizan y mantienen la máquina deben conocer este manual y estar informados sobre los posibles riesgos sobre el mal uso.
También se aconseja observar las normas de prevención de accidentes vigentes en su área. Lo mismo se aplica a las normas generales de seguridad y salud en el trabajo.
El representante no será responsable de los cambios realizados en la máquina ni de los daños resultantes de tales cambios. Tambien cuando la máquina se usa según lo prescrito todavía es imposible eliminar ciertos factores de riesgo. Los siguientes peligros pueden surgiren en relación con la construcción y el diseño de la máquina:

- Contacto con las cuchillas en la zona descubierta
- Alcanzar la cuchilla de sierra en funcionamiento (lesiones de corte)
- Retroceso de piezas de trabajo y partes de piezas de trabajo
- Fractura de la cuchilla de sierra
- Los dientes de la hoja circular pueden romperse y salir catapultados
- Daño a la audición si no se usan los protectores de oído.
- Emisiones nocivas de polvo de madera en habitaciones cerradas.

IMPORTANTE

Por favor, lea atentamente las instrucciones de uso y observe la información proporcionada. Es importante consultar estas instrucciones para familiarizarse con la máquina, su uso correcto y las precauciones de seguridad.

- Advertencia: Cuando se utilizan herramientas eléctricas, es imprescindible tomar las siguientes precauciones básicas de seguridad para reducir el riesgo de accidentes.
- Tenga en cuenta todas estas informaciónes antes y durante el trabajo con la sierra.
-No perder estas normas de seguridad.
-Atención contra descargas eléctricas. Evite el contacto del cuerpo con las partes conectadas atierra.
-Cuando el equipo no se está utilizando se debe guardar en un lugar seco y cerrado fuera del alcance de los niños.

-Mantenga los accesorios fijos y limpios para poder trabajar bien y con seguridad.
-Revise el cable de alimentación con regularidad y póngase en contacto con un técnico especialista a la primera señal de cualquier daño.
-Revise regularmente los cables de extensión y sustituir si están dañados.
-Cuando se trabaja al aire libre, utilizar sólo cables de extensión aprobados para uso en exteriores y marcados en consecuencia.
-Concéntrese en lo que se está haciendo. Utilice el sentido común. No opere con la máquina si no se siente capacitado.
-Nunca utilice una herramienta eléctrica con un interruptor que no se puede encender y apagar.
-¡Advertencia! El uso de herramientas en base a energia electrica y accesorios que no sean los previstos puede poner en riesgo de lesiones.
-Siempre desconecte el enchufe de la toma de corriente antes de ajustar o reparar la máquina.

- Entregue estas normas de seguridad a todas las personas que trabajan en la máquina.
- No utilice esta sierra para cortar leña (para fuego).
- No utilice esta sierra para cortar transversalmente madera redonda.
- ¡Atención! Las manos y los dedos pueden dañarse en la hoja de sierra circular.
- La máquina está equipada con un interruptor de seguridad (11) para evitar que se vuelva a encender después de una caída de tensión.
- Antes de utilizar la máquina por primera vez comprobar que la tensión indicada en la placa de características sea la misma que la de la red.
- Si necesita utilizar un cable de extensión, asegúrese de que la sección transversal del conductor sea lo suficientemente grande para el consumo de energía de la sierra. Sección mínima: 1 mm
- Si utiliza un carrete de cable debe extraer el cable completo del carrete.
- No cuelgue la herramienta de su cable.
- Compruebe el cable de alimentación. Nunca utilice un cable defectuoso o dañado.
- No utilice el cable para extraer el enchufe de la toma. Proteja el cable contra el calor, el aceite y los bordes afilados.
- No deje la sierra bajo la lluvia y nunca la utilice en condiciones húmedas o de húmedad
- Siempre trabaje en presencia de buena luz
- No utilice la sierra cerca de líquidos o gases inflamables.
- Use ropa de trabajo adecuada! Las prendas sueltas o las joyas pueden quedar atrapadas en la hoja de sierra giratoria.
- Se recomienda usar zapatos antideslizantes cuando se trabaja al aire libre.
- Use gorro si tiene el pelo largo.
- Evite posturas de trabajo anormales, mantengase firme y bien apoyado.
- Los operadores deben tener al menos 18 años de edad.
- Se permite a los alumnos de al menos 16 años utilizar la máquina bajo supervisión.
- Mantenga a los niños alejados de la máquina cuando la máquina esté conectada a la fuente de alimentación.
- Mantenga su lugar de trabajo limpio de chatarra de madera y cualquier objeto innecesario.
- Un área de trabajo desordenada puede causar accidentes.
- No permita que otras personas, especialmente niños toquen la herramienta o el cable. Manténgalos fuera de su área de trabajo.
- Las personas que trabajan en la máquina no deben distraerse
- Tenga en cuenta el sentido de giro del motor y de la hoja de sierra. Utilice únicamente

hojas cuya velocidad máxima admisible no sea inferior a la velocidad máxima del tornillo de la sierra circular de mesa y del material a cortar.
- Después de haber apagado el motor, no intente disminuir la velocidad de la sierra (4) aplicando presión sobre su lado.
- Coloque sólo cuchillas (4) que estén bien afiladas y que no presenten grietas ni deformaciones.
- Utilice únicamente hojas de sierra circulares (4) de acero de alta aleación y de alta velocidad (HSS).

- Utilice únicamente hojas que sean recomendadas por el fabricante, cumplan con la norma EN 847-1 y vienen con una advertencia. Al cambiar la hoja, asegúrese de que el ancho de corte no sea menor y que la placa de sierra no sea mayor que el espesor del divisor.
- Las hojas de sierra defectuosas (4) tienen que ser reemplazadas inmediatamente.
- Nunca utilice hojas de sierra que no cumplan con los datos especificados en el manual.
- No introduzca nunca la tapa de protección con bisagras (2) en posición abierta. Utilice el protector de la hoja superior y colóquelo en la posición correcta.
- Nunca desmonte los dispositivos de seguridad de la máquina (2, 5) o ponga fuera de servicio.
- Si la guia de la hoja circular está desgastado, cámbielo.
- Utilice el divisor correctamente y colóquelo en la posición correcta. El divisor (5) es un dispositivo de seguridad importante. No sólo guía la pieza que se está trabajando, También evita que el corte se cierre detrás de la cuchilla para que no haya retroceso de la pieza de trabajo. Observe el grosor del divisor.

- La tapa de protección (2) debe bajarse sobre la pieza de trabajo para cada corte.
- Asegúrese de utilizar un empujador (3) cuando corte piezas estrechas *(de menos de 120 mm de ancho)*. Mantenga el empujador de la sierra o el bloque de la sierra de la máquina en cada momento incluso cuando no los está utilizando.
- Nunca corte piezas de trabajo que son demasiado pequeñas para sujetarlas con seguridad en la mano.
- Importante: Está prohibido utilizar esta sierra para efectuar cortes de inmersión. *("plunge cut").*
- Siempre estar al lado de la hoja de sierra cuando trabaje con la sierra.
- Nunca cargue la máquina tanto que se corte.
-Presione siempre firmemente la pieza contra la mesa de la sierra (1).
- Asegúrese de que los cortes no se acoplen a la corona de la hoja de la sierra.
¡Riesgo de efecto catapulta! Nunca quite las astillas sueltas o pedazos atascados de madera cuando la lámina de sierra está funcionando.
- Para corregir averías o retirar piezas de madera atascadas, apague la máquina. ¡Sacar el enchufe!
- Si se desgasta el espacio de corte, sustituir la tapa de la guia de la hoja (6). ¡Sacar el enchufe!
- Realice conversiones, ajustes, mediciones y trabajos de limpieza sólo cuando el motor esté apagado. - ¡Sacar el enchufe!
- Antes de encender, asegúrese de que todas las llaves han sido retiradas de la herramienta.
- Apague el motor y saque el enchufe antes de salir del lugar de trabajo.
- Aplique todos los dispositivos de protección y seguridad inmediatamente después de realizar trabajos de reparación o mantenimiento.

- Asegúrese de observar la información de seguridad del fabricante y las instrucciones de operación y mantenimiento, así como las dimensiones enumeradas en los datos técnicos.
- Es imperativo observar las normas de prevención de accidentes vigentes en su área, así como todas las demás normas de seguridad generalmente reconocidas.
- Tenga en cuenta la información publicada por las asociaciones profesionales.
- Conecte el sistema de extracción de polvo en todos los trabajos. Las sierras circulares deben ser conectadas a un dispositivo de recogida de polvo cuando se usan para aserrar madera. El operador tiene que ser informado sobre las condiciones con influencia en el desarrollo del polvo, por ejemplo el tipo de material que se está procesando *(fuente y recogida del polvo),* la importancia de las disposiciones de separación y el ajuste correcto de las campanas, placas deflectoras y guías.

- Para evitar lesiones causadas por los sobrantes de la pieza de trabajo, accione la sierra únicamente con un sistema de extracción adecuado o con una aspiradora industrial.
- La circular de mesa debe conectarse a una toma de corriente de 220V/50hz con contacto de puesta a tierra y una fusión mínima de 10 A.
- No utilice máquinas de baja potencia para trabajos pesados.
- Asegúrese de estar de pie y mantener el equilibrio en todo momento.
- Compruebe si la herramienta está dañada
- Cada vez que vuelva a utilizar la herramienta, verifique cuidadosamente que las protecciones o las piezas ligeramente dañadas funcionen como se desea.
- Compruebe que las partes móviles están en buen estado de funcionamiento, que no se atascan y que ninguna pieza está dañada. Asegúrese de que todas las piezas están correctamente montadas y de que todas las demás condiciones de funcionamiento esten correctas.
- A menos que se indique lo contrario en las instrucciones de operación, los dispositivos de seguridad dañados y las piezas deben ser reparados o reemplazados por un centro de servicio autorizado.
- Cambie los interruptores dañados por un taller de servicio al cliente.
- Esta máquina eléctrica cumple con las normas de seguridad pertinentes. Las reparaciones deben ser realizadas solamente por un técnico cualificado usando piezas de repuesto originales o el usuario puede arriesgarse a un accidente.
- Siempre use guantes cuando maneje hojas de sierra y materiales ásperos. Siempre que sea posible las hojas de sierra deben ser transportadas en un contenedor.

- El operador tiene que estar informado sobre las condiciones que influyen en el desarrollo del ruido *(por ejemplo, cuchillas diseñadas para reducir la emisión de ruido, el cuidado de las hojas y sierras).*
- Las averías en la máquina, dispositivos de seguridad y hoja deben ser reportados a la persona a cargo tan pronto como se descubren.
- Utilice sólo los dispositivos de transporte para mover la máquina. Nunca utilice los protectores para manipular o trasladar.
- Mientras esté en movimiento, es mejor cubrir la parte superior de la cuchilla por ejemplo con la protección.
- No corte ranuras sin montar un protector adecuado, por ejemplo; una protección tipo túnel sobrelamesadelasierra.
- Las sierras circulares no deben usarse para trabajos de ranurado *(ranuras de corte que terminan en la pieza de trabajo).*

IMPORTANTE - LESIONES

Nunca toque la hoja de sierra en funcionamiento.

Use protección auditiva

Use gafas protectoras

Use una máscara respiratoria

EMISIONES DE RUIDO

Nivel de presión acústica LPA 100,6 dB (A) 87,5 dB (A)
Nivel de potencia acústica LWA 112,6 dB (A) 101,1 dB (A)
Los valores citados son valores de emisión y no necesariamente valores confiables en el lugar de trabajo. Aunque existe una correlación entre los niveles de emisión y de inmisión, es imposible extraer ciertas conclusiones sobre la necesidad de precauciones adicionales. Factores que pueden influir potencialmente en el nivel de inmisión real en el lugar de trabajo incluyen la duración del impacto, el tipo de habitación y otras fuentes de ruido, por ejemplo el número de máquinas y otras operaciones cercanas. Los valores confiables en el lugar de trabajo también pueden variar de un país a otro. Con esta información el usuario debe al menos ser capaz de hacer una mejor evaluación de los peligros y riesgos involucrados.

DATOS TÉCNICOS

Potencia: **1500 W**

Tensión: **220 V 50 Hz**

Hoja de diámetro : **250 mm**

Espesor máximo de corte :**73 mm (90°) / 48 mm (45°)**

Velocidad: **5700 RPM**

Tamaño de la mesa: **640x446 / 640x946 mm**

Rango de inclinación de la mesa: **0-45 °**

Clase: **II**

MODO DE FUNCIONAMIENTO

40%: Funcionamiento continuo al maximo de rotación y potencia (tiempo de ciclo de 10 minutos). Para garantizar que el motor no se caliente excesivamente, sólo puede funcionar durante el 40% del ciclo a la capacidad especificada y debe dejarse en reposo durante el 60% del ciclo.

ANTES DE PONER LA MÁQUINA EN FUNCIONAMIENTO

- Desempaque la sierra circular de mesa y compruebe que no haya daños que puedan haber ocurrido durante el transporte.
- La máquina tiene que ser configurada donde pueda estar firme, por ejemplo en un banco de trabajo o debe ser atornillado a una base fuerte.
-Todas las cubiertas y dispositivos de seguridad deben montarse correctamente antes de encender la máquina.
- La hoja de la sierra debe funcionar libremente.
- Cuando trabaje con madera que ha sido procesada antes, tenga cuidado con cuerpos extraños como clavos o tornillos
- Antes de accionar el interruptor de encendido / apagado, asegúrese de que la hoja de sierra está correctamente montada y de que las partes móviles de la máquina funcionen sin problemas.
- Antes de conectar la máquina a la fuente de alimentación, asegúrese de que los datos de la placa de características son los mismos que los de su red eléctrica.

MONTAJE DE LA MÁQUINA

¡IMPORTANTE!
¡Desconecte el enchufe antes de realizar cualquier trabajo de mantenimiento, reposición o montaje en la máquina de corte!

MONTAJE DEL BASTIDOR DE BASE (FIG. 15/16/17)

Gire la sierra al revés y colóquela en el suelo
Utilice las arandelas (b) y los tornillos hexagonales (a) para fijar las 4 patas (29) de manera sueltaalasierra.
· A continuación, utilice los tornillos hexagonales (a), las arandelas (b) y las tuercas (c) para sujetar los puntales longitudinales (31) y los puntales transversales (30) a las patas. Tenga en cuenta: Los puntales más largos deben usarse en los laterales.
· Finalmente, apriete todos los tornillos y tuercas del bastidor base.

MONTAJE/EXTRACCIÓNDELPROTECTORDELAHOJADE SIERRA(FIG. 3)

· Montar el protector de la hoja de la sierra (2) en el divisor (5) de modo que el tornillo se ajuste a través del orificio (18) del divisor.

· No apriete demasiado el tornillo (15) · El protector de la cuchilla debe poder moverse libremente.
· Sujete la manguera del extractor (13) al adaptador de el extractor (16) y a la toma del extractor del protector de la hoja (2).
· La salida del adaptador de extractor debe conectarse a un sistema de extracción adecuado (16).
· Para retirar el protector de la hoja de la sierra, proceda en orden inverso.
¡Importante!
·El protector de la hoja (2) siempre debe bajarse sobre la pieza de trabajo antes de empezar a cortar.

AJUSTE DEL DIVISOR (FIG. 3/5/6/7)

¡Importante! Saque el enchufe de alimentación.
· Ajuste la cuchilla (4) a la profundidad de corte máxima, mover a la posición 0 y bloquear
· Retire el protector de la hoja de sierra (ver 7.2).
· Sacar la tapa de la guia de la mesa (6) (véase7.4).
· Aflojar el tornillo de fijación (19)

AJUSTE PARA CORTES MÁXIMOS (FIG. 5/6/7)

· Empujar el divisor (5) hasta que el espacio entre la mesa de la sierra (1) y el borde superior del divisor (5) sea aproximadamentede 10 cm.
· La distancia entre la cuchilla (4) y el divisor (5) debe ser de 3-5 mm.
· Apretar de nuevo el tornillo (19) y montar el inserto de la mesa (6) (Fig. 6).

AJUSTE PARA CORTES OCULTOS (FIG. 5/6/7)

· Empuje hacia abajo el divisor (5) hasta que la punta del separador esté a 2 mm por debajo de la punta del diente de la sierra superior.
· La distancia entre el divisor (5) y la hoja de la sierra (4) debe ser de nuevo de 3 a 5 mm (véase la Fig.6).
· Volver a apretar el tornillo (19) y montar la tapa de la guia de lamesa (6).
¡Importante! Después de hacer un corte, asegúrese de volver a colocar la capucha de protección.
· Tenga en cuenta que la altura de corte se reducirá a aprox. 55 mm si deja el divisor en la posición inferior.
· El ajuste del divisor debe comprobarse cada vez que se cambie la hoja de sierra.

CAMBIO DEL INSERTO DE LA MESA (FIGURA 6)

· Para evitar una mayor probabilidad de lesiones, se debe cambiar la tapa de la guia de la mesa siempre que esté desgastado o dañado.
· Retire el protector de la hoja de la sierra (2).
· Quitar los tornillos (17).
· Sacar latapadelaguiadesgastadodelamesa(6).
· Para montar la tapa de la guia de la mesa de repuesto, proceda en orden inverso.

MONTAJE / SUSTITUCIÓN DE LA CUCHILLA (FIG. 4)

· ¡Importante! Desconecte primero el enchufe.
· Desmontar la tapa de la guia de la mesa desenroscando el tornillo (véase 7.4).
· Afloje la tuerca con una llave de tamaño 24 y una segunda llave de horquilla (tamaño 13) en el eje del motor para aplicar la contrapresión.
· ¡Importante! Gire la tuerca en el sentido de rotación de la hoja de sierra.
· Quite la brida exterior y tire la hoja de sierra vieja de la brida interna.
· Limpie bien la brida de la hoja antes de montar la hoja nueva
· Montar y sujetar la nueva hoja de sierra en orden inverso.
· ¡Importante! Observe el sentido de marcha. El ángulo de corte de los dientes debe apuntar en dirección de marcha, por ejemplo hacia adelante (véase la flecha en el protector de la hoja).
· Colocar el divisor (5) y el protector de sierra (2) (ver 7.2, 7.3). (3)
· Compruebe que todos los dispositivos de seguridad estén correctamente montados y en buenas condiciones de funcionamiento antes de empezar a trabajar con la sierra de nuevo.

MODO DE USO

INTERRUPTOR DE ENCENDIDO / APAGADO (FIG. 1)

· Para encender la sierra, pulse el botón verde.
Espere a que la cuchilla alcance su velocidad máxima de rotación antes de comenzar con el corte.
· Para apagar la máquina de nuevo, presione el botón rojo "0".

PROFUNDIDAD DE CORTE

Gire la manivela (8) para ajustar la cuchilla (4) a la profundidad de corte requerida.

Girar en sentido antihorario: Mayor profundidad de corte

Girar en el sentido horario: Profundidad de corte menor

GUIA DE CORTE PARALELO

ALTURA DE LA GUIA (FIG. 11-13)

- La guia de corte(7) suministrado con la sierra circular tiene dos tipos de gestión.
-Para material grueso debe usar el riel de tope (23) como se muestra en la Fig. 11, para materiales finos debe usar el riel de tope como se muestra en Fig.10.
-Para cambiar el riel de tope (23) a la cara de guía inferior hay que aflojar los dos tornillos moleteados (26) para desconectar el riel de tope (23) del soporte (24).
- Montar el riel de tope (23) en el soporte (24).
-El procedimiento para cambiar a la cara de guía alta es similar.

ANCHURA DE CORTE

· La guia de corte (7) debe utilizarse para realizar cortes longitudinales en piezas de trabajo de madera.
· La guia de corte (7) se puede montar a ambos lados de la mesa de sierra (1).
· La guia de corte (7) debe montarse en el carril guía (28) de la mesa de sierra (1).
· La guia de corte (7) se puede ajustar a la medida deseada con ayuda de la escala (22) en el carril guía(1).
.Puede apretar la guia de corte en la posición deseada presionando la palanca de bloqueo (12).

AJUSTE DE LA LONGITUD DE LAGUIADECORTE(FIG. 9)

· El carril de tope (23) se puede mover en dirección longitudinal para evitar que la pieza de trabajo se atasque.

Regla general: El extremo trasero de el tope se topa con una línea imaginaria que comienza aproximadamente en el centro de la hoja y se extiende en un ángulo de 45 ° hacia la parte trasera.

· *Ajuste el ancho de corte requerido*
- Afloje los tornillos moleteados (26) y empuje el riel de tope (23) hacia adelante hasta que toque la línea imaginaria de 45 °.
- Volver a apretar los tornillos moleteados (26).

GUIA DE CORTE TIPO ESCUADRA (FIGURA 8)

· Introducir la guia tipo escuadra (14) en la ranura (21) de la mesa.
· Afloje el tornillo moleteado (20).
· Girar la guia tipo escuadra (14) hasta que la flecha apunte al ángulo requerido.
· Volver a apretar el tornillo (20).

¡Importante!
· No empuje el riel de tope (23) demasiado hacia la cuchilla.
· La distancia entre el riel de tope (23) y la cuchilla (4) debe ser de aproximadamente 2 cm.

AJUSTE DEL ÁNGULO (FIG.14)

· Afloje la empuñadura de fijación (9).
· Gire el mango para ajustar el ángulo deseado en la escala.
· Bloquee de nuevo la manija de fijación en la posición angular deseada.

OPERACIÓN

¡IMPORTANTE!
· Después de cada nuevo ajuste, recomendamos realizar un corte de prueba para comprobar que todo funciona correctamente.
Después de encender la sierra, espere a que la cuchilla alcance su velocidad máxima de rotación antes de comenzar con el corte.
· ¡Tenga mucho cuidado al iniciar el corte!

CORTES LONGITUDINAL (FIGURA 18)

Corte longitudinal es cuando se utiliza la sierra para cortar a lo largo del de la madera. Presione un borde de la pieza de trabajo contra la guia de corte paralela (7) mientras el lado planose apoyasobrelamesade lasierra(1).Lacapotadeprotección(2) se debe bajar siempre sobre la pieza de trabajo.
Cuando haga un corte longitudinal, nunca adopte una posición de trabajo que esté en línea con la dirección de corte.
- Ajustar guia de corte paralela 7) de acuerdo con la altura de la pieza y la anchura deseada.
· Encienda la sierra.
· Coloque las manos (con los dedos cerrados) sobre la pieza de trabajo y empuje la pieza a lo largo de guia de corte paralela (7) y dentro de la cuchilla (4).
· Guía lateral con la mano izquierda o derecha (dependiendo de la posición de guia de corte paralela o) hasta el borde frontal de la capota.
· Empuje siempre la pieza de trabajo hasta el final del divisor (5).
· La pieza cortada permanece en la mesa de la sierra (1)
Hasta que la cuchilla (4) vuelva a su posición de reposo.
· Asegure las piezas de trabajo largas contra la caída al final del corte (por ejemplo, con un soporte de rodillos, etc.).

CORTE DE PIEZAS DE TRABAJO ESTRECHAS (FIG. 19)

Asegúrese de utilizar un empujador (3) cuando realice cortes longitudinales en piezas de menos de 120 mm de ancho. Un bloque de empuje se suministra con la sierra!
Reemplace inmediatamente un empujador desgastado o dañado.

CORTE DE PIEZAS EXTREMADAMENTE ESTRECHAS (FIG. 20)

· Asegúrese de utilizar un bloque de empuje cuando realice cortes longitudinales en piezas de trabajo muy estrechas con un ancho de 30 mm y menos.
· La guía baja de el tope paralelo se utiliza mejor en este caso.

No hay ningún bloque de empuje suministrado con la sierra! (Disponible en su distribuidor especializado) Reemplace el bloque de empuje sin demora cuando se desgaste.

HACER CORTES OCULTOS (FIG. 21)

Los cortes ocultos y los cortes de ranura son posibles gracias al protector de la hoja desmontable ya la altura de corte ajustable.

· Retire el protector de la cuchilla (2) (véase 7.2).
· Colocar el separador (5) para cortes ocultos (véase 7.3.2.)
· Ajuste la profundidad de corte deseada (Fig. 8.2)
· Monte guia de corte paralela (7) a la derecha de la cuchilla y ajuste el ancho deseado (8.3.2)
· Introducir la pieza de trabajo en la cuchilla (4). Asegúrese de que la pieza de trabajo se apoya firmemente sobre la mesa de la sierra (1).
· Seleccione la secuencia de corte para que las tiras de corte se caigan en el lado izquierdo de la hoja y se impida el atasco entre el tope y la cuchilla (riesgo de retroceso).
· Después de terminar el corte, vuelva a colocar el protector de la hoja (2) inmediatamente.

REALIZACIÓN DE CORTES BISELADOS (FIG. 14/22)

Los cortes biselados deben utilizarse siempre con guia de corte paralela (7).
· Coloque la cuchilla (4) en el ángulo deseado. (Ver 8.5.)
· Ajustar guia de corte paralela (7) de acuerdo con la anchura y altura de la pieza (ver 8.3.1)
· Realizar el corte de acuerdo con la anchura de la pieza (ver 9.1.1, 9.1.2 y 9.1.3.)

HACIENDO CORTES TRANSVERSALES (FIG. 23)

· Deslizar la guia tipo escuadra (14) en una de las ranuras (21) de la mesa y ajustarlo al ángulo deseado. (Véase 8.4.) Si también desea inclinar la cuchilla (4), utilice la ranura (21) que evita que la mano y el tope cruzado entren en contacto con el protector de la cuchilla.
· Presionar firmemente la pieza contra la guia tipo escuadra (14).
· Encienda la sierra.
· Empuje el la guia tipo escuadra (14) y la pieza de trabajo hacia la cuchilla para realizar el corte.
· Importante:
Sostenga siempre la parte guiada de la pieza de trabajo. Nunca sostenga la parte que debe cortarse.
· Empuje la guia tipo escuadra (14) hacia adelante hasta que la pieza de trabajo se corte completamente.
· Apagar la sierra de nuevo. No retire el corte hasta que la cuchilla haya dejado de girar.

MANTENIMIENTO

· ¡Importante! Desconecte primero el enchufe.
· Retire el polvo y la suciedad regularmente de la máquina. La limpieza se realiza mejor con uncepillofinoounpaño.
· Nunca utilice agentes cáusticos para limpiar las piezas de plástico.

PEDIDOS DE REPUESTOS

Proporcione la siguiente información sobre todos los pedidos de piezas de repuesto:

· Modelo / tipo de dispositivo
· Número de artículo del dispositivo
· Número de identificación del dispositivo
· Número de la pieza de repuesto requerida

DESPIECE

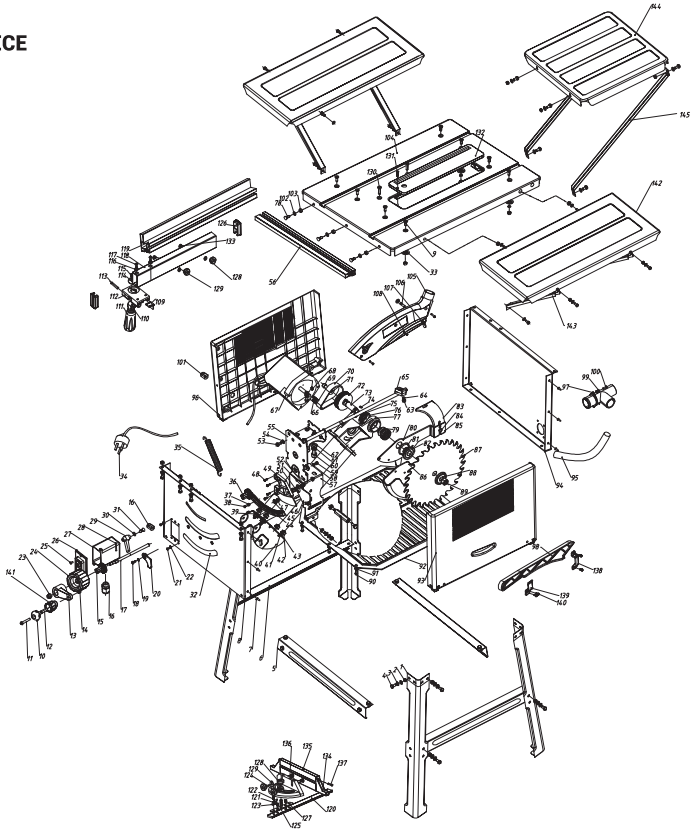

N° PARTE	DESCRIPCION	CANTIDAD
1	Soporte	4
2	Tuerca	40
3	Arandela	49
4	Tornillo	38
5	Placa conectada	2
6	Placa conectada	2
7	Tornillo	12
8	Placa frontera	1
9	Tornillo	8
10	Manivela	1
11	Tornillo	1
12	Manivela	1
13	Balancín	1
14	Tornillo	1
15	Rueda de engranaje	1
16	Puerto de desbordamiento	2
17	Tornillo	1
18	Perno	1
19	Arandela	1
20	Puntero de ángulo	1
21	Perno	2
22	Arandela	2
23	Tuerca	1
24	Volante	1
25	Perno	2
26	Interruptor electromagnético	1
27	Caja de interruptor	1
28	Alfiler de columna	1
29	Manga	1
30	Arandela	1
31	Puerto de desbordamiento	1
32	Regla de dirección	1
33	Alfiler de columna	8
34	Enchufador	1
35	N/A	
36	N/A	
37	Tuerca	3
38	Tornillo	3
39	Arandela	4
40	Placa de conexión de soporte	1
41	Arandela	8
42	Tuerca	4
43	Perno	4
44	Estante	1
45	N/A	
46	Placa girada	1
47	Arandela plana	1
48	Perno	4
49	Placa defendida	1
50	Resorte	1
51	Arandela grande	1
52	Perno	1
53	Tornillo	1
54	Arandela	1
55	Kit de eje de rotación	1
56	Ranura deslizante	1
57	Soporte girado	1
58	Arandela	1
59	Perno	1
60	Perno	4
61	Arandela	4
62	Arandela plana	4
63	Perno	3
64	Arandela plana	6
65	Base para eje giratorio	6
66	Rueda impulsada	1
67	Kit de motor	1
68	Perno	1
69	Perno	1
70	V-correa	1
71	Arandela	1
72	Rueda impulsada	1
73	Eje	1

N° PARTE	DESCRIPCION	CANTIDAD
74	Llave plana	1
75	Cojinete	2
76	Anillo de bloqueo	1
77	Soporte	1
78	Tornillo	3
79	Arandela	1
80	Kit de placa de soporte	1
81	Anillo de bloqueo	1
82	N/A	
83	Protector de cuchilla	1
84	Tornillo	1
85	Placa de tension	1
86	Cubierta de succión	1
87	Cuchilla	1
88	Escariador de tension	1
89	Tuerca	1
90	Perno	6
91	Arandela plana	6
92	Base	1
93	Placa derecha	1
94	Placa trasera	1
95	Tubo de extension	1
96	Placa izquierda	1
97	Agujero de succión	1
98	Tuerca	1
99	Arandela plana	4
100	Perno	4
101	Puerto de desbordamiento	1
102	Placa derecha	3
103	Placa	3
104	Placa leteral	1
105	Protector de cuchilla	1
106	Tornillo	1
107	Tuerca	1
108	Perno	4
109	Arandela bloqueada	1
110	Tornillo	1
111	Manga	1
112	Base deslizante	1
113	Eje	1
114	Lupa	1
115	Perno	2
116	Perno	2
117	Arandela plana	2
118	Tubo deflector	1
119	Perno	1
120	Calibre de ingletes	1
121	Arandela	1
122	Perno	1
123	N/A	
124	Calibre de ingletes	1
125	N/A	
126	Deflector	2
127	Valla trasera	2
128	Fijador	4
129	Tornillo	4
130	Mesa de extension trasera	3
131	Pieza trasera	1
132	Mesa de extension lateral	2
133	Pieza lateral	2
134	Tapa de deflector	2
135	Deflector para calibre de ingletes	1
136	Perno	2
137	Tornillo	2
138	Inclinación trasera para manija empujada	1
139	Inclinación frontera para manija empujada	1
140	Tornillo	4
141	Botón de la rueda de la manija	1
142	Mesa de extension lateral	2
143	Barra de soporte lateral	4
144	Mesa extensible trasera	1
145	Barra de soporte trasera	2

Origen y procedencia: China
Importa y Distribuye
Lusqtoff. Argentina SA.
Importador N° 30-71207115-6.
Belgrano 1068. Ramos Mejía (C.P1704)
Bs.As.-Argentina.

ASISTENCIA TÉCNICA: + 54 15-2026-2827

LÜSQTOFF
THINKING ABOUT FUTURE

WWW.LUSQTOFF.COM.AR